ФОНД РАЗВИТИЯ ПРОМЫШЛЕННОСТИ ТВЕРСКОЙ ОБЛАСТИ

АО "Тжби-4"

ИНН: 6903008805

г. Тверь, ул. Коняевская, д. 1
8 (4822) 655-644
sales@tzhbi4.ru
tzhbi4.ru

ТЖБИ-4 ТВЕРСКОЙ ЗАВОД ЖЕЛЕЗОБЕТОННЫХ ИЗДЕЛИЙ И ТРУБ

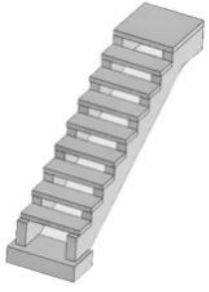

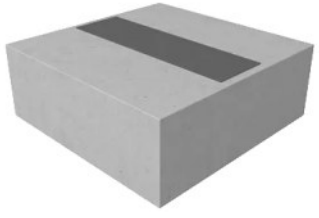





О предприятии: АО "Тжби-4" основано в 1997 году. Компания работает в сфере производства железобетонных изделий для инженерных сооружений, дорожного, промышленного и гражданского строительства, городского и приусадебного благоустройства.

Продукция: Бетонные смеси, Железобетонные изделия

Услуги: -

АО ГК "Бетон-Бетон"

ИНН: 9729394737

Тверская обл., Калининский р-н,
Эммаусское с.п., терр.
Промзоны ЦПТ, с3
+7 (495) 109-22-99
info@beton-beton.ru
beton-beton.ru





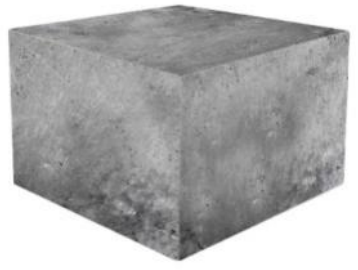



О предприятии: АО ГК "Бетон-Бетон" - основано в 2025 году. В группу компаний входят: «Polymerico», «Ferma», «PLASTiCO», «WaldMaster». Компании выпускают продукцию для строительства: товарный бетон, полимерные материалы, металлоконструкции, полиэтиленовые трубы и колодцы, деревянные окна и фасадные системы.

Продукция: Полимерные материалы, Трубы , Колодцы, Бетон, Металлоконструкции, Деревянные окна

Услуги: -

ООО "Академклуб"

ИНН: 6920007760
Является субъектом МСП

Тверская обл., г. Вышний Волочек, Академический п., ул. Фабричная, д. 17
8 (48233) 7-91-97
akademclub2004@mail.ru
akademclub.ru

АКАДЕМКЛУБ				

О предприятии: ООО "Академклуб" - основано в 2003 году. Компания производит нерудные строительные материалы: песок, щебень, гравийно-песчаная смесь.

Продукция: Гравийно-песчаная смесь, Песок, Щебень

Услуги: -

ФОНД РАЗВИТИЯ ПРОМЫШЛЕННОСТИ ТВЕРСКОЙ ОБЛАСТИ

ООО "Акмо"

ИНН: 6912007163
Является субъектом МСП

Тверская обл., г. Нелидово, ул. Глазова, д. 15
+7 (48266) 5-53-91
akmo@akmo.ru
akmo.ru



О предприятии: ООО "Акмо" - основано в 2000 году. Компания специализируется на производстве древесины. В ассортименте можно найти: жалюзийные двери, мебельный щит, коробка, наличник, брусок.

Продукция: Мебельный щит, Жалюзийные двери, Наличник, Брусок

Услуги: -

ООО "Базкорд"

ИНН: 6910024156
Является субъектом МСП

Тверская обл., г. Кимры, ул. Орджоникидзе, д. 83
+7 (482) 362-92-69
info@bascord.ru
bascord.ru









О предприятии: ООО "Базкорд" основано в 2019 году и входит в ГК "Каменный Век". Компания является производителем огнезащитных, тепло- и звукоизоляционных материалов из непрерывного базальтового волокна. Основные категории товаров: базальтовые шнуры, иглопробивные маты, базальтовая вата.

Продукция: Базальтовые ткани, Базальтовый шнур, Базальтовый мат, Огнезащита воздуховодов, Базальтовая вата, Базальтовые сетки

Услуги: -

ФОНД РАЗВИТИЯ ПРОМЫШЛЕННОСТИ ТВЕРСКОЙ ОБЛАСТИ

ООО "Белый Камень"

ИНН: 7733906769
Является субъектом МСП

Тверская обл., Зубцовский р-н., Погорельское с.п., тер. Индустриального парка «Корчмидово», зд. 1, к. 1
+7 (495) 739-38-80
info@pietrabianca.ru
pietrabianca.ru









О предприятии: ООО "Белый Камень" основано в 2014 году. Камнеобрабатывающее предприятие, производящее каменные слэбы из блоков натурального камня.

Продукция: Минеральный порошок, Доломитизированный известняк, Щебень

Услуги: -

ООО "Бетиз Групп"

ИНН: 6950136699
Является субъектом МСП

г. Тверь, пр-кт Калинина, д. 15, стр. 1
+7 (4822) 71-02-09
info@dom-tver.ru
betizgroup.ru

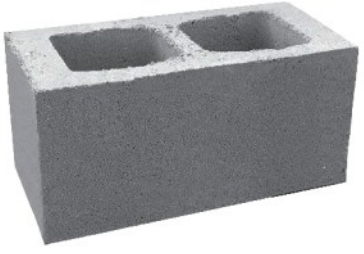







О предприятии: ООО "Бетиз Групп" - основано в 2011 году. Компания является производителем брусчатки и тротуарной плитки.

Продукция: Брусчатка, Плитка, Бордюр , Блоки , Водостоки

Услуги: -

ФОНД РАЗВИТИЯ ПРОМЫШЛЕННОСТИ ТВЕРСКОЙ ОБЛАСТИ

ООО "Битэм"

ИНН: 6950116808
Является субъектом МСП

г. Тверь, Московское ш., д. 28
+7 (919) 050-20-50
bitemz@mail.ru
битэм.рф

БитЭм









О предприятии: ООО "Битэм" - основано в 2010 году. Компания является производителем битумных эмульсий.

Продукция: Битумные эмульсии

Услуги: -

ФОНД РАЗВИТИЯ ПРОМЫШЛЕННОСТИ ТВЕРСКОЙ ОБЛАСТИ

ООО "БСУ Сервис"

ИНН: 6914016935
Является субъектом МСП

Тверская обл., г. Ржев,
Осташковское ш., д. 11
+7 (4822) 47-55-38
bcyservis@mail.ru
bsy-s.ru

БСУ СЕРВИС				

О предприятии: ООО "БСУ Сервис" - основано в 2013 году. Компания является производителем оборудования производства бетона и различных строительных материалов.

Продукция: Дозаторы цемента, Силоса цемента, Парогенератор, Насос цемента, Бетоносмесительная установка, Котлы паровые

Услуги: -

ООО "Вудлэнд"

ИНН: 6950236502
Является субъектом МСП

г. Тверь, ул. Серебряковская Пристань, д. 13
+7 (911) 639-57-60
woodland.ooo@yandex.ru
woodland-dom.ru









О предприятии: ООО "Вудлэнд" - основано в 2019 году. Компания производит комплекты домов из клееного бруса, а также несущие деревянные конструкции и погонажные изделия.

Продукция: Дома, Бани, Беседки, Погонаж, Стропильные системы, Брус, Балка, Мебельный щит

Услуги: -

ФОНД РАЗВИТИЯ ПРОМЫШЛЕННОСТИ ТВЕРСКОЙ ОБЛАСТИ

ООО "Вышневолоцкий кирпичный завод"

ИНН: 6908017144

Тверская обл., г. Вышний Волочек, д. Ненорово, тер. Промышленная зона кирпичного завода, д. 1
8 (4822) 47-65-81
dir@vceramica.ru
vceramica.ru



О предприятии: ООО "Вышневолоцкий кирпичный завод" - основано в 2017 году и входит в группу компаний "Феникс+". Компания выпускает кирпичи под торговой маркой "Вышневолоцкая керамика".

Продукция: Кирпич

Услуги: -

ООО "Древресурс"

ИНН: 6950180465
Является субъектом МСП

г. Тверь, Волоколамское ш., д. 39а, помещ. 16
+7 (4822) 75-06-01
info@tverpoddon.ru
tverpoddon.ru

ДРЕВРЕСУРС
ИЗГОТОВЛЕНИЕ ДЕРЕВЯННЫХ ПОДДОНОВ









О предприятии: ООО "Древресурс" основано в 2014 году. Компания занимается производством и реализацией упаковочных материалов: деревянных поддонов и паллетов различных размеров.

Продукция: Транспортная тара, Гвозди, Поддоны, Оргалит, Паллетные крышки, Упаковочный брусок, Пиломатериалы

Услуги: Фитосанитарная обработка, Изготовление поддонов на заказ

ФОНД РАЗВИТИЯ ПРОМЫШЛЕННОСТИ ТВЕРСКОЙ ОБЛАСТИ

ООО "ЖБИ"

ИНН: 6906012831
Является субъектом МСП

Тверская обл., г. Бежецк,
Северный п., д. 3
8 (48231) 5-85-01
info@bjbi.ru
bjbi.ru

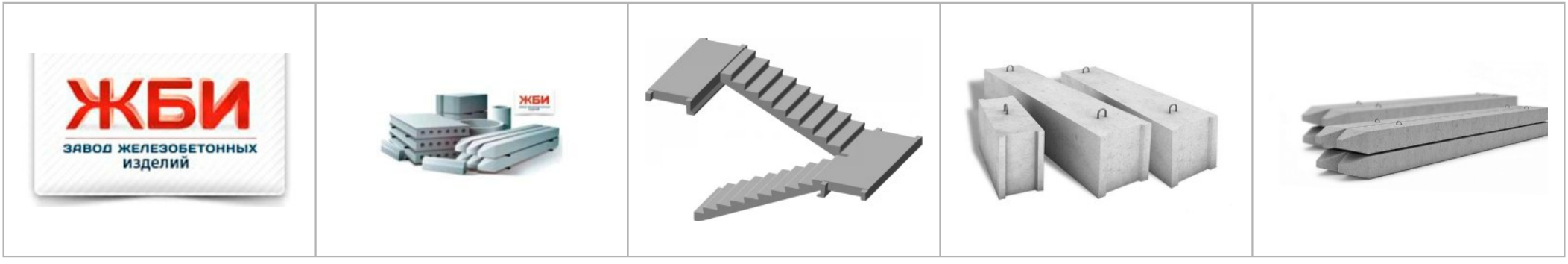

О предприятии: ООО "ЖБИ" основано в 2016 году. Компания специализируется на выпуске железобетонных конструкций и изделий. Выпускает продукцию четырех групп строительных материалов и конструкций: железобетонные, сборные панельные дома, изделия из пенополистирола и полистиролбетона, изделия городского и приусадебного благоустройства.

Продукция: Плиты , Сваи, Балка, Блоки

Услуги: -

ООО "Зика"

ИНН: 7714305360

Тверская обл., г. Ржев, ул. Солнечная, д. 22а
+7 (495) 5-777-333
info@ru.sika.com
sikahome.ru











О предприятии: ООО "Зика" - основано в 2003 году. Компания производит сухие строительные смеси: гидроизоляционные материалы, стяжки и самовыравнивающиеся смеси, герметики, плиточные клеи, грунтовки.

Продукция: Клеи-герметики, Гидроизоляционные материалы, Стяжки и самовыравнивающиеся смеси, Герметики, Плиточные клеи, Грунтовки

Услуги: -

ФОНД РАЗВИТИЯ ПРОМЫШЛЕННОСТИ ТВЕРСКОЙ ОБЛАСТИ

ООО "ЗОФ"

ИНН: 7743856059
Является субъектом МСП

Тверская обл., г. Зубцов, ул. Вокзальная, д. 1
8 (920) 186-63-15
adseleznev@yandex.ru
зоф.рф



О предприятии: ООО "ЗОФ" - основано в 2012 году. Компания является производителем сухих фракционированных песков.

Продукция: Пески сухие фракционированные

Услуги: -

ООО "Инностек"

ИНН: 6950271592

Является субъектом МСП

Тверская обл., Калининский муниципальный р-н, с.п. Каблуковское, с. Каблуково, зем у-к 202

8 (800) 301-99-39

info@innostek.ru

innostek.ru









О предприятии: ООО "Инностек" - основано в 2023 году. Компания занимается производством пеностекла.

Продукция: Пеностекло

Услуги: -

ООО "Иннoформа"

ИНН: 6900016237
Является субъектом МСП

г. Тверь, пр-д Патона, д. 10
8(499) 994-41-64
c3+1681@c3.ru
c3.ru



О предприятии: ООО "Иннoформа" - основано в 2024 году. Компания является разработчиком С3-технологии и производит ступени и плиты С3.

Продукция: Накладные ступени, Плиты покрытия

Услуги: -

ООО "Интерра Деко Групп"

ИНН: 6952037870
Является субъектом МСП

г. Тверь, ул. Пржевальского, Д.80, Литера А-3
+7 (495) 150-51-23
info@idg-deco.ru
idg-deco.ru



О предприятии: ООО "Интерра Деко Групп" основано в 2013 году. Компания является производителем лакокрасочных и декоративно-отделочных материалов на водной основе.

Продукция: Краска, Штукатурка

Услуги: -

ФОНД РАЗВИТИЯ ПРОМЫШЛЕННОСТИ ТВЕРСКОЙ ОБЛАСТИ

ООО "Каменный ВЕК"

ИНН: 5010027811
Является субъектом МСП

Тверская обл., г. Кимры, ул. Орджоникидзе, д. 83
+7 (495) 197-88-00
info@basfiber.com
basfiber.com











О предприятии: ООО "Каменный ВЕК" - основано в 2003 году. Компания является производителем непрерывного андезито-базальтового волокна, которое производится и представлено на рынке под торговой маркой BasFiberPro.

Продукция: Армирующая сетка, Иглопробивные маты, Шнур, Директ-ровинг, Трощеный ровинг, Рубленое волокно/Фибра, Ткани, Крученая нить

Услуги: -

ООО "Каньон"

ИНН: 7722326300
Является субъектом МСП

Тверская обл., г. Конаково, ул. Восточно-Промышленный район, д. 5А
+7 (495) 778-35-42
officemsk@tm-canyon.ru
tm-canyon.ru


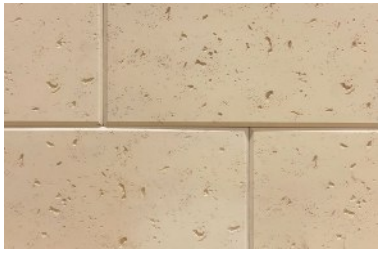

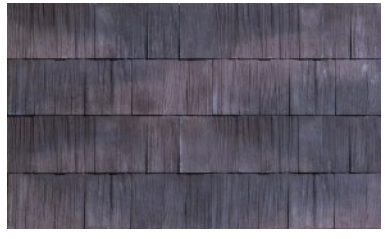

О предприятии: ООО "Каньон" - основано в 2015 году. Компания производит вентилируемые фасадные панели под камень и кирпич, а также навесной фасад.

Продукция: Вентилируемые фасадные панели

Услуги: -

ООО "Колор Технолоджи"

ИНН: 6950216048
Является субъектом МСП

г. Тверь, ул. Паши Савельевой, д. 78
8 (800) 201-67-69
info@col-tech.ru
col-tech.ru



О предприятии: ООО "Колор Технолоджи" основано в 2018 году. Компания занимается производством лакокрасочных материалов, а также разработкой технических решений, направленных на обеспечение нужд объектов гражданского и промышленного назначения.

Продукция: Грунтовка , Краска

Услуги: -

ФОНД РАЗВИТИЯ ПРОМЫШЛЕННОСТИ ТВЕРСКОЙ ОБЛАСТИ

ООО "Комбинат строительных материалов"

Является субъектом МСП
ИНН: 6950036574

г. Тверь, ул. Красные Горки, д. 1
8 (4822) 348-402
ksmtver69@yandex.ru
ksmtver.ru



О предприятии: ООО "Комбинат строительных материалов" основано в 2015 году. Завод производит: кирпич, газосиликатные блоки, известково-песчаную штукатурную смесь, плиты силикатные перегородочные полнотелые.

Продукция: Газосиликатные блоки, Известково-песчаная штукатурная смесь, Плиты силикатные, Кирпич

Услуги: -

ООО "Комитекс ГЕО"

ИНН: 1101052825
Является субъектом МСП

Тверская обл., г. Конаково, ул. Восточно-Промышленный район, зд. 5г
+7 (495) 777-57-30
zakaz@komitexgeo.ru
komitexgeo.ru









О предприятии: ООО "Комитекс ГЕО" - основано в 2015 году. Предприятие занимается производством геосинтетических материалов.

Продукция: Геотекстиль, Строительные мембраны, Георешетка, Бентонитовый мат, Теплонит

Услуги: -

ООО "Конкрит"

ИНН: 6950250546
Является субъектом МСП

г. Тверь, ул. Спартака, д. 19
8 (800) 222-27-15
konkrit-ooo@mail.ru
konkrit.ru









О предприятии: ООО "Конкрит" - основано в 2021 году. Компания производит стройматериалы: бетон, кирпич, блоки и пеноблоки, плитку, брусчатку, железобетонные изделия.

Продукция: Кирпич , Бетон, Блоки , Плитка, Брусчатка

Услуги: -

ООО "Литдеталь"

ИНН: 6900017368
Является субъектом МСП

г. Бежецк, пр-т Ленина, д. 4
+7 (482) 277-03-87
rop@b-metal.ru
www.b-metal.ru



О предприятии: ООО "ЛИТДЕТАЛЬ" - основано в 2025 году. Компания выпускает чугунные детали для сельхозтехники, станков, насосов, коммунального машиностроения, а также плиты, колосники, дверки, задвижки, люки, дождеприёмники, сливные решётки.

Продукция: Печи, духовки, мангалы, аксессуары, Детали машиностроения, Люки чугунные , Решетки чугунные , Плиты печные чугунные, Дверки печные чугунные, Задвижки печные чугунные

Услуги: -

ООО "Партнер"

ИНН: 6910022409
Является субъектом МСП

Тверская обл., г. Кимры,
Ильинское ш., д. 29
+7 (495) 740-58-98
info@part-snab.ru
part-snab.ru

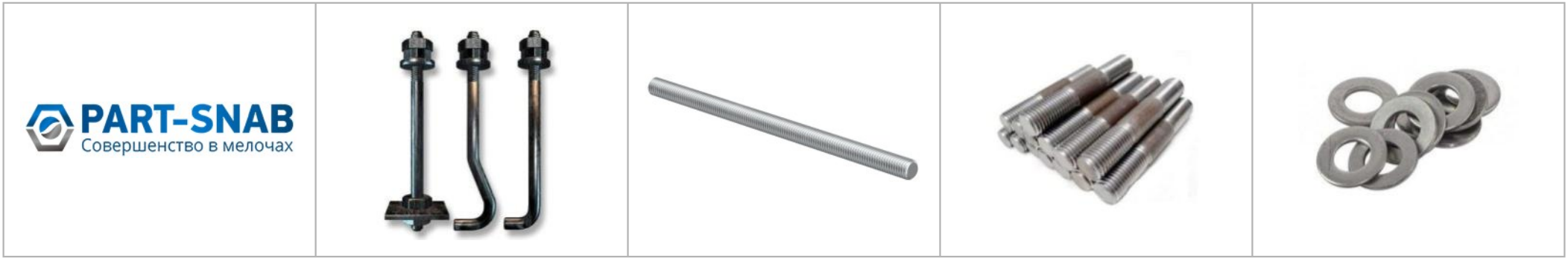

О предприятии: ООО "Партнер" основано в 2015 году. Компания занимается производством и поставкой крепёжных изделий. Также оказывает услуги по товарной обработке, фрезерной обработке, сварочным работам, термической обработке.

Продукция: Металлоконструкции, Болты, Шпильки резьбовые, Гайки, Шайбы, Нержавеющий крепеж

Услуги: Лакокрасочные покрытия, Газовая резка металла, Токарные и фрезерные работы, Сварочные работы, Термическая обработка, Гальваническое покрытие

ФОНД РАЗВИТИЯ ПРОМЫШЛЕННОСТИ ТВЕРСКОЙ ОБЛАСТИ

ООО "Пластик-Строймаркет"

ИНН: 6950139428
Является субъектом МСП

Тверская обл., Калининский р-н, тер. Лебедево, ул. Маршала Василевского, зд. 3
8 (800) 775-56-25
info@untec.ru
untec.ru



О предприятии: ООО "Пластик-Строймаркет" основано в 2011 году. Компания занимается производством материалов строительной химии, предназначенных для увеличения эффективного срока жизни объектов промышленного и гражданского строительства, объектов транспортной инфраструктуры и нефтегазовой отрасли.

Продукция: Пропитка для бетонного пола, Защитные лаки, Огнезащита металлоконструкций, Гидроизоляция, Сухие строительные смеси, Грунтовки

Услуги: -

ООО "Профсистема"

ИНН: 6952028120
Является субъектом МСП

Тверская обл., Ржевский р-н, д. Захарово, д. 6
+7 (4822) 30-01-45
prof.systema2@mail.ru
psystema.ru



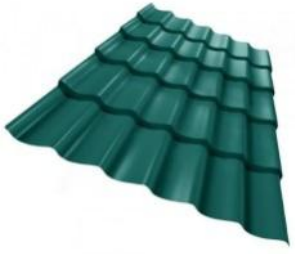


О предприятии: ООО "Профсистема" основано в 2011 году. Компания занимается механической обработкой металлических изделий: производство оборудования для детских площадок, садово-парковое оборудование, пластиковых окон, металлочерепицы. Продукцию производят под торговой маркой "ARMIS ОСНОВАТЕЛЬНЫЙ ПОДХОД".

Продукция: Оборудование для детских площадок , Садово-парковое оборудование, Металлочерепицы

Услуги: -

ФОНД РАЗВИТИЯ ПРОМЫШЛЕННОСТИ ТВЕРСКОЙ ОБЛАСТИ

ООО "РКЗ Ржев-Кран"

ИНН: 6914019090
Является субъектом МСП

Тверская обл., г. Ржев, ул. Краностроителей, д. 32
8 (48232) 2-25-69
info@rkz-rzhev.ru
rkz-rzhev.ru

РЖЕВСКИЙ КРАНОСТРОИТЕЛЬНЫЙ ЗАВОД






О предприятии: ООО "РКЗ Ржев-Кран" основано в 2016 году. Основной продукцией компании являются башенные краны, а также в ассортименте можно найти: электродвигатели, тормозные машины, силосы для цемента.

Продукция: Башенные краны, Электродвигатели, Тормозные машины, Силосы для цемента

Услуги: -

ООО "ССК"

ИНН: 6952013879
Является субъектом МСП

г. Тверь, пр-кт Николая Корыткова, д. 46
+7 (800) 505-46-80
mail@alumica.ru
алюмика.рф









О предприятии: ООО "ССК" основано в 2007 году. Компания является производителем продуктов под брендом Alumica. Специализируется на разработке и выпуске конструкционного алюминиевого профиля, трубной системы; конвейерного фурнитура; лестничной системы.

Продукция: Система конструкционного алюминиевого профиля, Трубная система, Конвейерная фурнитура, Лестничная система, Алюминиевая промышленная мебель

Услуги: -

ООО "Тверской Кирпич"

ИНН: 9704054866
Является субъектом МСП

Тверская обл., г. Ржев, п. Есинка, зд. 25
+7 (499) 322-00-80
info@volgabrick.ru
volgabrick.ru



О предприятии: ООО "Тверской Кирпич" основано в 2021 году. Компания занимается производством облицовочного керамического кирпича.

Продукция: Кирпич

Услуги: -

ООО "Тверской лакокрасочный завод"

ИНН: 6901091702
Является субъектом МСП

г. Тверь, ул. Паши Савельевой, д. 45
+7 (4822) 790-777
info@paintfactory.ru
paintfactory.ru

тверской лакокрасочный завод









О предприятии: ООО "Тверской лакокрасочный завод" основано в 2005 году. Завод выпускает лакокрасочную продукцию — грунты, лаки, эмали, пигментные пасты, базовые краски, отвердители, разбавители на различных химических основах под торговыми марками Brülex, Normex и Транслак.

Продукция: Лаки, Эмали, Цветные пигменты, Грунтовка

Услуги: -

ООО "Тверской трубный завод"

ИНН: 6950197437
Является субъектом МСП

г. Тверь, Лазурная промзона, д. 35
+7 (4822) 68-05-30
info@ttzv.ru
ttzv.ru



О предприятии: ООО "Тверской трубный завод" основано в 2016 году. Основным направлением деятельности компании является выпуск труб и их деталей.

Продукция: Трубы

Услуги: -

ООО "Тверьспецстрой - ЖБИ"

ИНН: 6901035338
Является субъектом МСП

г. Тверь, д. Большие Перемерки, д. 42
8 (4822) 34-42-52
tccgbi@bk.ru
tccgbi.ru



О предприятии: ООО "Тверьспецстрой - ЖБИ" - основано в 2003 году. Компания производит железобетонные изделия: дорожные плиты, плиты перекрытия камер, лотков, плиты забора, фундаментные блоки, сваи.

Продукция: Бетон, раствор, Дорожные плиты, Плиты перекрытия пустотные, Сваи, Фундаментные блоки, Плиты перекрытия подвалов

Услуги: -

ООО "Тверьтрубпласт"

ИНН: 6905052172
Является субъектом МСП

г. Тверь, Лазурная промзона, д. 35
8 (4822) 77-61-31
info@tvtp.ru
tvtp.ru



О предприятии: ООО "Тверьтрубпласт" основано в 1998 году. Компания является производителем полиэтиленовых труб. В том числе производит специальную защитную полиэтиленовую трубу, применяемую при строительстве волоконно-оптических линий связи

Продукция: Трубы

Услуги: -

ООО "ТН-Пластики Тверь"

ИНН: 6911022345

Тверская обл., Конаковский р-н, пгт. Редкино, ул. Промышленная, д. 10
+7 (495) 123-33-15
office@tecos.ru
tecos.ru









О предприятии: ООО "ТН-Пластики Тверь" основано в 2004 году. Предприятие выпускает отделочные материалы: сайдинг, софиты.

Продукция: Сайдинг , Софиты

Услуги: -

ООО "Форэкс"

ИНН: 6932004347
Является субъектом МСП

Тверская обл., пгт. Максатиха, д. Фабрика, мкр. Льнозавод, зд. 17, стр. 1
+7 (48253) 5-15-76
foreks2@yandex.ru
fanera-foreks.com









О предприятии: ООО "Форэкс" - основано в 1999 году. Компания производит фанеру ФСФ и пиломатериалы. Номенклатура насчитывает 102 наименования березовой фанеры.

Продукция: Фанера, Доска , Брус, Обрезной пиломатериал

Услуги: -

ООО Здисо "Димар"

ИНН: 6914018629
Является субъектом МСП

Тверская обл., г. Ржев, ул. Солнечная, 4Б
8 (48232) 3-50-14
dimar-maf@yandex.ru
dimar-maf.ru



О предприятии: ООО Здисо "Димар" основано в 2015 году. Компания производит более 1000 наименований малых архитектурных форм, конструкций, игровых комплексов, спортивного инвентаря.

Продукция: Детские площадки, Оборудование для детских площадок , Детское игровое оборудование, Спортивное оборудование

Услуги: -

ФОНД РАЗВИТИЯ ПРОМЫШЛЕННОСТИ ТВЕРСКОЙ ОБЛАСТИ

ООО ПКФ "Прогресс-Бетон"

ИНН: 6904023877
Является субъектом МСП

г. Тверь, Старицкое ш., д. 18
+7 (4822) 44-93-29
pkf-pb@mail.ru
progress-beton.ru

ПРОГРЕСС-БЕТОН				

О предприятии: ООО ПКФ "Прогресс-Бетон" -основано в 1996 году. Компания выпускает изделия из железобетона и бетона, товарных растворов и бетонов для строительства жилых, торгово-офисных, культурно-бытовых, производственных зданий и сооружений, а также бетонные изделия для благоустройства городских территорий и дорог.

Продукция: Кольца колодцев железобетонные, Телефонные колодцы, Железобетонные изделия , Блоки , Плиты , Бетон

Услуги: -